直流接触器　　CZW50A 直流接触器

用途

该产品具有一路常开触点，适用于电动汽车、电信通信设备、工程机械、电瓶车、电动叉车、火车、船舶、不间断电源等电控系统.

CZW	50A	-K	-M	-□	/24V
1	2	3	4	5	6

1　产品型号
2　额定电流
3　磁保持结构：K双线磁保(单线圈,双线自锁);2K三线磁保(双线圈,三线自锁)
4　安装支架类型：M卧式(默认),DM卧式,2L两个竖式，2LM二个卧式,1L一个竖式,1LM一个卧式
5　其它功能代号：I:带抑制二级管，R:负载预充电阻，U:加大额定电流100A ,CO:连续工作制，IN:断续工作制
6　线圈额定电压：6V,12V,24V,36V,48V,60V,72V,84V,120V,150V等

机械能力及使用环境

触点引出端M6拧紧力矩(N.m)	≥4.5为宜
线圈引出端力矩（N.m）	≥0.8为宜
环境温度	-25~+70℃
相对湿度	+20℃ 98%
固定处的震动频率	3G、1～50Hz 振幅0.5mm
冲击	(60～100)次/分、加速度≤4g
海拔高度	2000米
安装方向	任意
防护等级	IP40（等效IEC60947）

订货需知

每只净重	194克(含卧式安装架)
安装支架种类	M卧式(默认),DM卧式,2L两个竖式，2LM二个卧式,1L一个竖式,1LM一个卧式

订单下单说明

订货时请写明如下内容:名称，完整型号，控制线圈电压规格，安装架类型，是否带辅助触头，定货数量。例如：直流接触器CZW50A/24V 100只，表示负载额定电流50A，线圈控制电压24V，不带辅助，默认安装支架，购买100只。特殊电压规格产品，如用户需要可以特殊订货。

技术参数

(版本 1.56)

三佑产品型号	CZW50A
触点形式	一常开
线圈额定电压(DC V)	6V,12V,24V,36V,48V,60V,72V,84V,120V,150V等
触点额定电压(DC V)	≤80V
触点48V电路额定负载电流(DC-1)	50A
在额定负载下主触点接触压降	≯80mV
(20±5)℃下，冷却吸合动作电压（V）	≯70%
(20±5)℃下，冷却释放动作电压（V）	≯35%,≮5%
40℃线圈工作电压范围	0.8-1.2Us
通电运行时间	40毫秒
断电释放时间	12毫秒
触点接通最大弹跳时间	10毫秒
触点断开最大弹跳时间	3毫秒
绝缘电阻	20MΩ
抗电强度	50Hz/60Hz 1000VAC 1minute
主触头最大通断能力（通电5ms）	600A/5ms at 48V DC
线圈功耗（W）	5-10
线圈温升(K)	≤60
引出端温升(K)	≤65
电寿命	2万次
机械寿命	30万次
工作规范	连续(默认)或者断续

负载特性曲线图

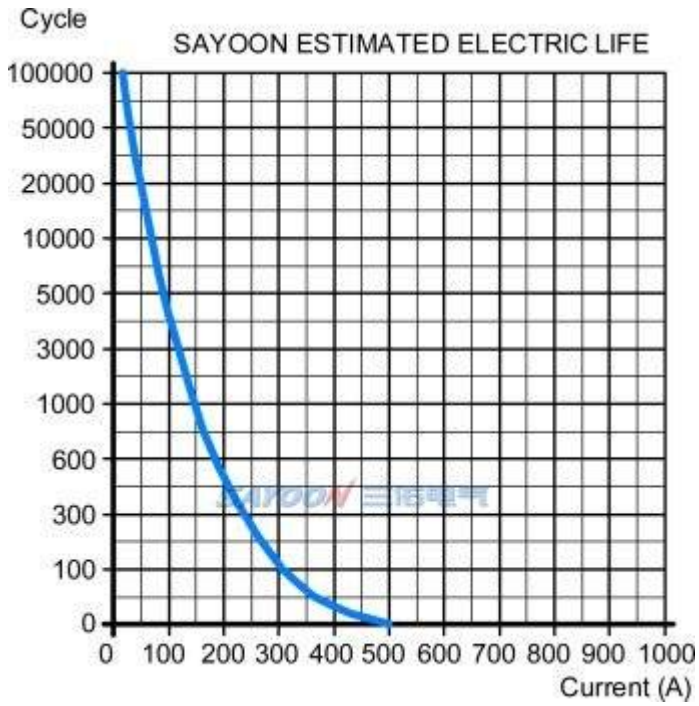

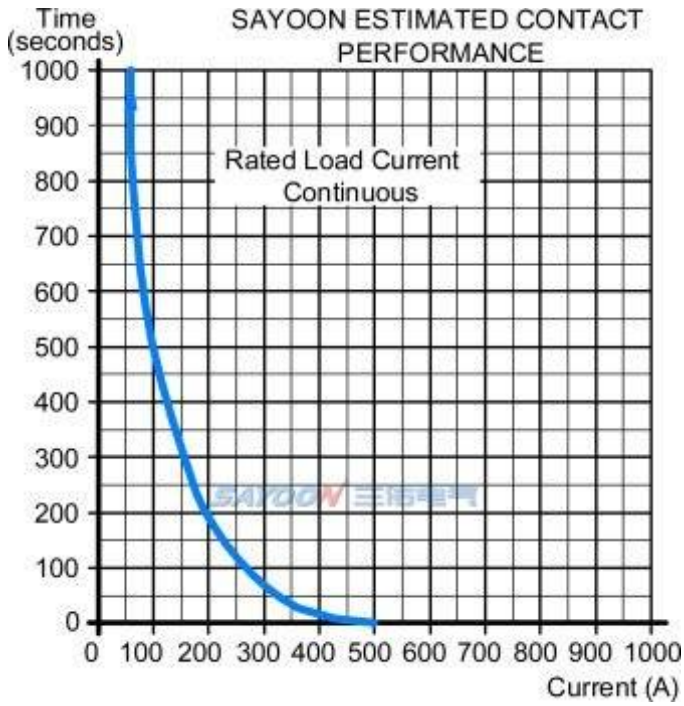

其它技术参数

触点材料	银合金
负载接线端子类型	M6螺丝
线圈接线端子类型	6.3mm插片
CCC,CE,FCC	

注：由于考虑到用户的使用环境不同，要求的性能重点不同，为更好提升产品的综合性能，三佑可能会对直流接触器的线圈参数、起跳电压、温升等做相应调整。以上参数仅做参考，详细请参考三佑直流接触器选用指南及使用可靠性手册。

尺寸图

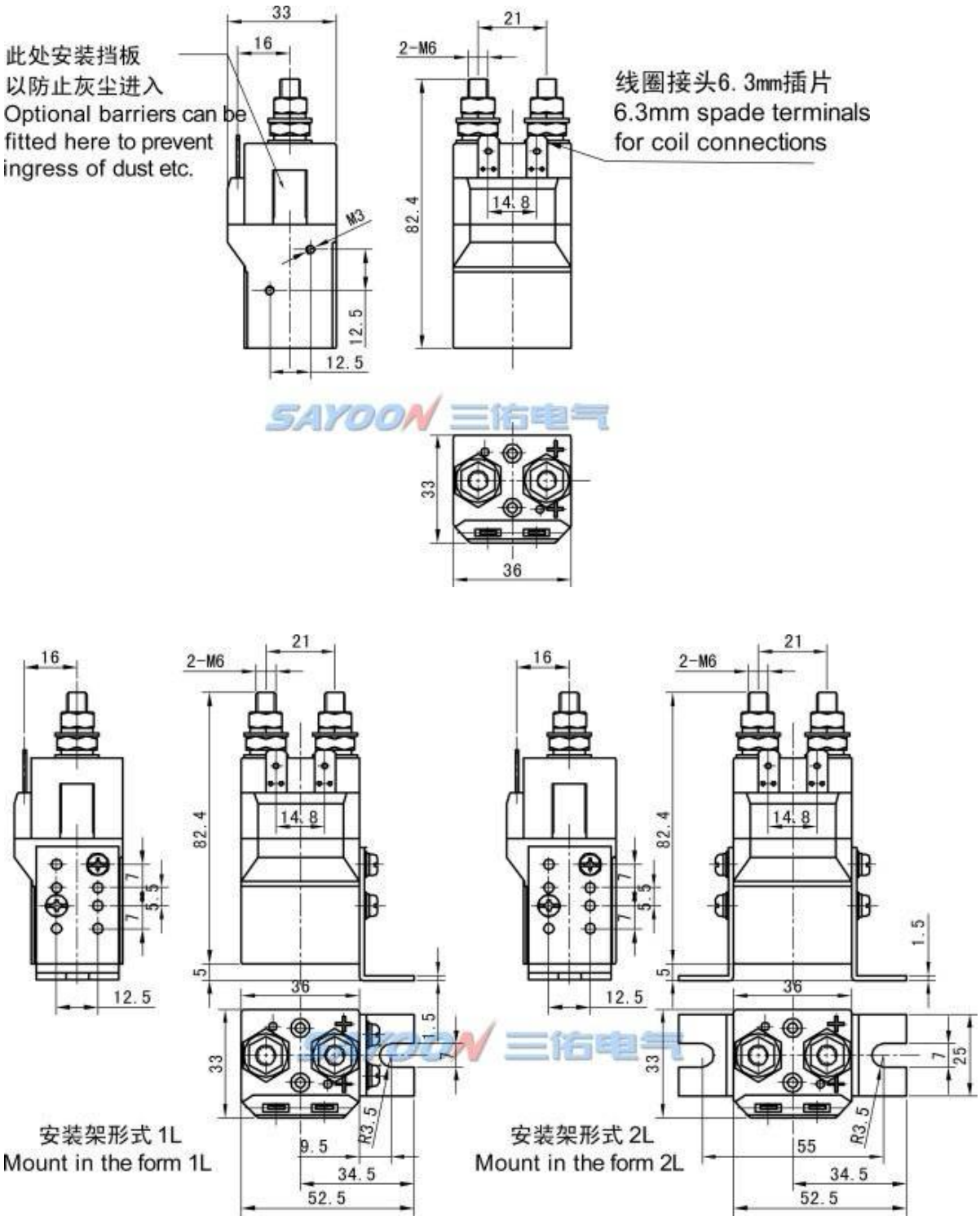

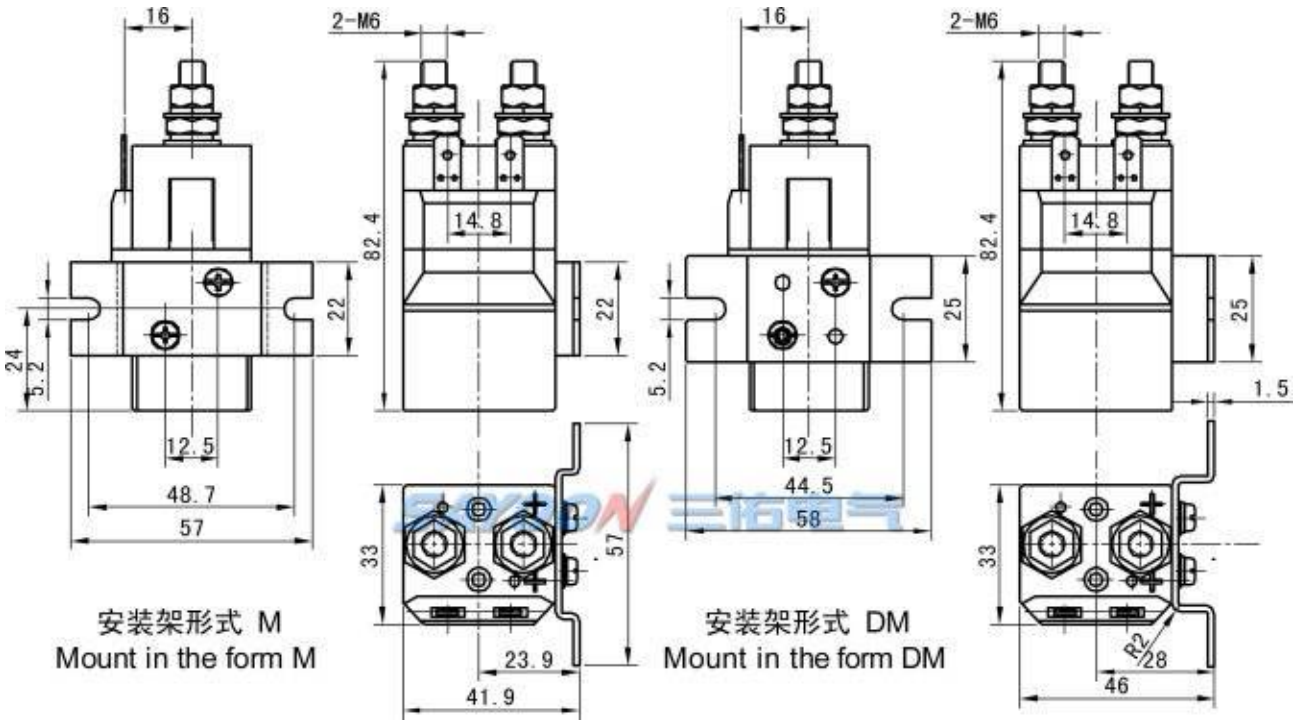
16
2-M6
82.4
14.8
22
24
5.2
12.5
48.7
57
33
23.9
41.9
安装架形式 M
Mount in the form M
16
2-M6
82.4
14.8
25
5.2
12.5
44.5
58
1.5
33
R2
28
46
安装架形式 DM
Mount in the form DM

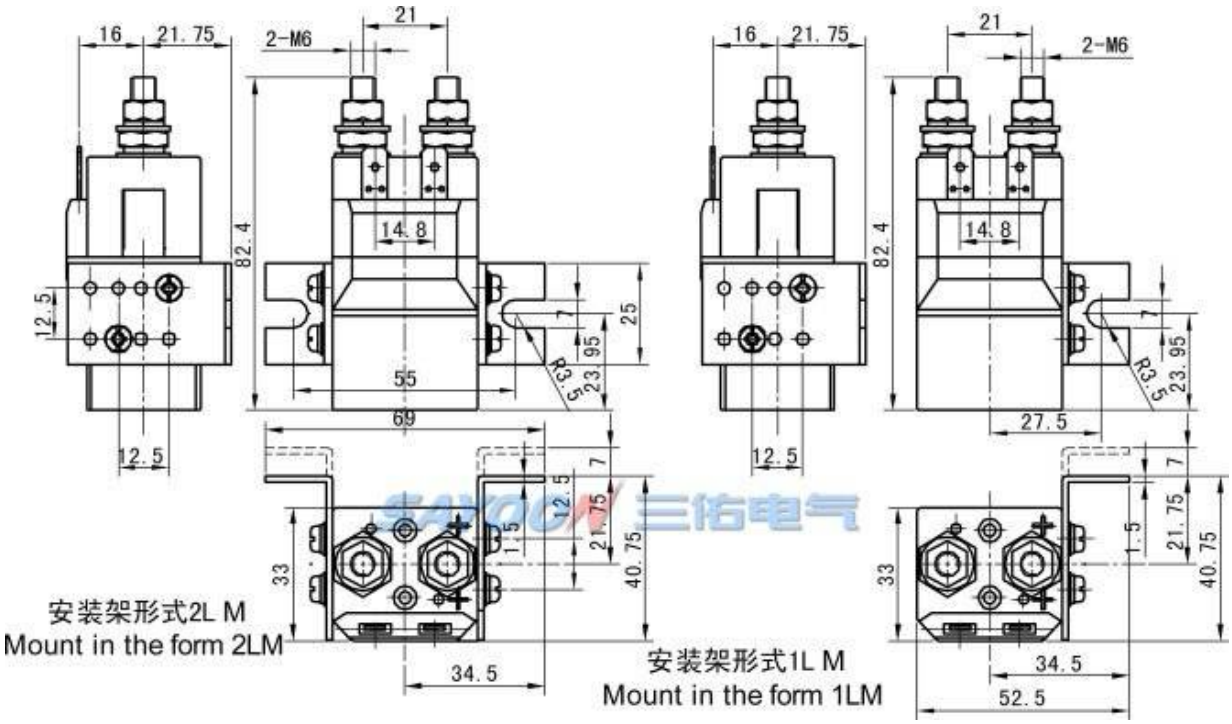
16
21.75
2-M6
21
82.4
14.8
12.5
25
7
23.95
R3.5
55
69
33
12.5
21.75
40.75
1.5
34.5
安装架形式2L M
Mount in the form 2LM
16
21.75
21
2-M6
82.4
14.8
12.5
7
23.95
R3.5
27.5
33
21.75
40.75
1.5
34.5
52.5
安装架形式1L M
Mount in the form 1LM

线路原理图

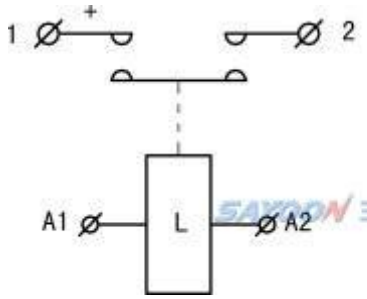

一路常开（SPST 1NO）
1、2为触点接线端
A1、A2为线圈接线端

温升曲线图

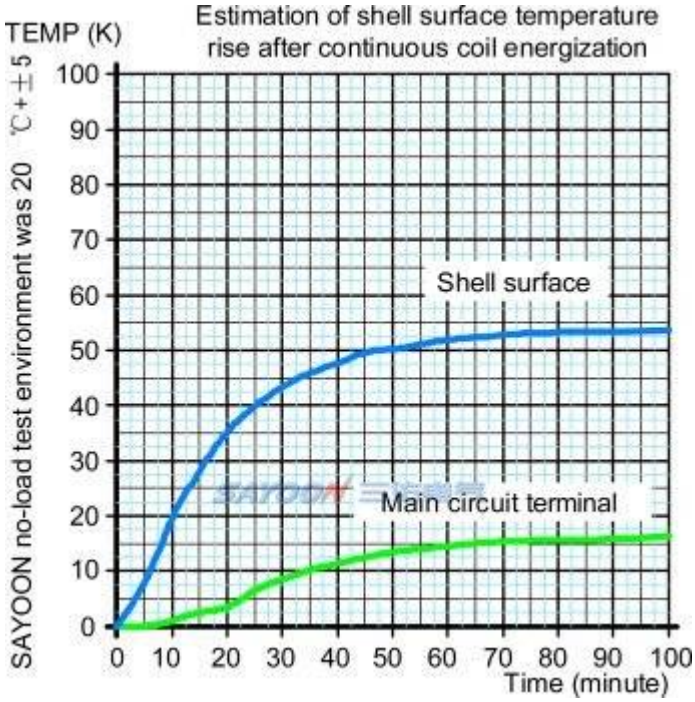

功能特点

适用于电动叉车、电瓶车、牵引车、挖掘机、砖瓦机、清洁车、汽车空调、通讯电源、不间断电源、电镀电源等系统电控电路的开关控制，具有体积小、负载容量大，使用寿命长，维护简单等特点，深受用户欢迎。该产品按照部标JB2286-78、JB3974-85、YD／585-92、YD／T512-92要求；经厂内和有关试验单位试验，满足部标规范要求，用户多年使用，最大限度地满足用户需要，质量可靠。